RX4434.

Récepteur radio 4-canaux à auto-apprentissage, fréquence 433.92Mhz.

NOTICE D'INSTALLATION ET UTILISATION.

Caractéristiques Techniques.

Alimentation	12-24Vac/dc
Fréquence	433.92MHz
Consommation à vide	30mA
Décodage	12-24 bits/ Rolling-code
N° max mémoire codes	64*
N° canaux radio	4
Temperature de fonctionnement	-20°C / +55°C
Contact relais CH1 – CH2	Monostable (impulsion)
Contact relais CH3 – CH4	Sélectionnable par Dip-switches
Contact relais	max 1°, 30V

*module expansion à 512 codes disponible en option

COMPOSANTS de la carte.

P1 = Touche PROGRAMMATION
P2 = Touche EFFACEMENT
RX = Module RECEPTEUR
JP1 = Bornier ANTENNE
JP2 = Bornier canal radio #4
JP3 = Bornier ALIMENTATION
JP4 = Bornier canaux radio #1 - #2 - 3#
DL1 = LED signalisation
M1 = Extension de Mémoire EEPROM
SW1 = DIP SWITCH programmation canaux radio #3 et #4

INSTALLATION.

a) Soulever le couvercle du boitier (Fig. 2-A).
b) Introduire l'antenne avec joint d'étanchéité et protection comme dans le détail (Fig. 2-B).
c) S'assurer que la tige arrive bien au fond dans le bornier correspondant et visser.
d) Percer la membrane presse-étoupe et faire passer le câble (Fig. 2-C).
e) Faire les branchements selon le schéma (Fig.1)
f) Une fois la programmation terminée des codes radio et la mise en service, fermer le boitier et visser le couvercle (Fig. 3).

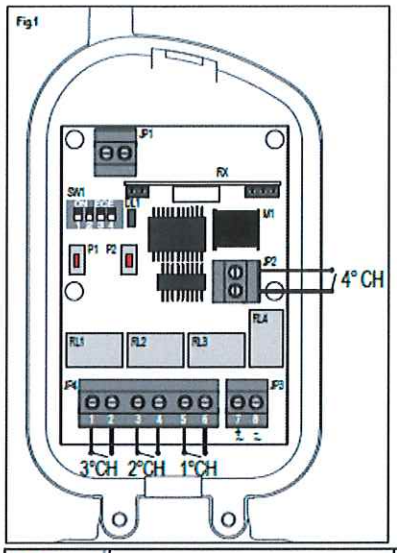

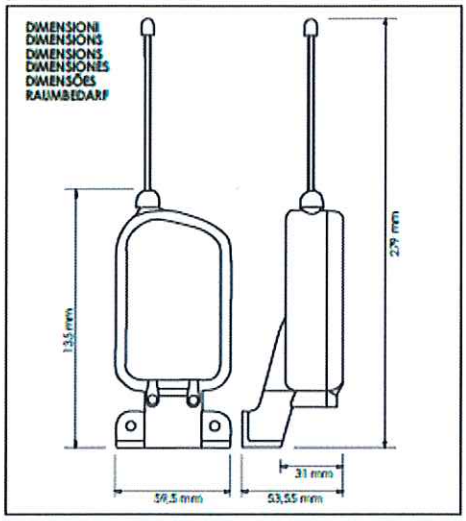

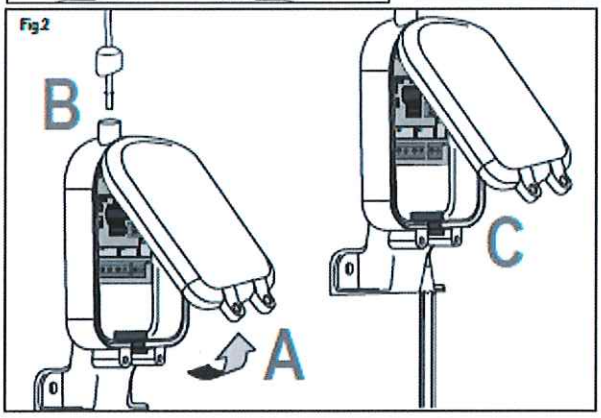

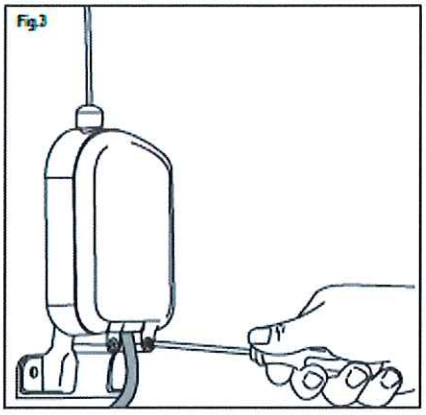

PROGRAMMATION.

Le récepteur RX4334 est conçu pour l'utilisation avec télécommandes fréquence 433.92MhZ avec **CODE RADIO FIXE ou ROLLING CODE**.

Il faut identifier le type des télécommandes AVANT de démarrer toute MEMORISATION des codes. Une fois que la première télécommande a été mémorisée le récepteur fonctionnera exclusivement avec le même type de télécommande: CODE FIXE si la première télécommande était à code fixe **ou** ROLLING CODE si la première télécommande mémorisée était rolling code**.**

Il n'y a pas de possibilité de RESET.

MEMORISATION des codes radio.

a) Appuyer la touche P1 plusieurs fois pour sélectionner le canal radio (#1, #2, #3, 4#).
La LED DL1 clignote pour signaler: 1clignotement = canal 1, 2 clignotements = canal 2, 3 clignotements = canal 3, et 4 clignotements = canal 4.

b) Appuyer et maintenir enfoncée la touche P1 pour 3 secondes jusqu'à que la Led DL1 s'allume fixe et relâcher la touche.

c) Appuyer à nouveau et maintenir enfoncée la touche P1 du récepteur et dans le même temps appuyer sur la touche de la télécommande que l'on veut mémoriser.
La Led DL1 s'éteint, la télécommande a été mémorisée avec succès.

Si le code radio a déjà été mémorisé en précédence ou il n'y a plus de mémoire disponible, la Led DL1 CLIGNOTE pour signaler l'anomalie.

d) Relâcher enfin la touche P1, la Led DL1 s'allume.

Pour mémoriser des autres télécommandes, répéter la procédure à partir du point c.
Autrement la carte sortira automatiquement du mode programmation au bout de 10 secondes.

EFFACEMENT des codes radio.

- **EFFACEMENT COMPLET de la mémoire radio.**

Appuyer et maintenir enfoncée la touche P2 sur le récepteur pour entrer en mode effacement: la Led DL1 s'allume fixe.
Maintenir enfoncée la touche P2 pendant environ 10 secondes jusqu'à que la Led s'éteigne.
Tous les codes radio sont effacés de la mémoire.

- **EFFACEMENT DES TOUS LES CODES RADIO PAR CANAL.**

Appuyer la touche P1 plusieurs fois pour sélectionner le canal radio (#1, #2, #3, 4#). La LED DL1 clignote pour signaler: 1 clignotement = canal 1, 2 clignotements = canal 2, 3 clignotements = canal 3, 4 clignotements = canal 4.

Appuyer et maintenir appuyé la touche P2 sur le récepteur pour entrer dans le mode effacement: la LED DL1 s'allume fixe.
Maintenir enfoncée la touche P2 pendant environ 10 secondes jusqu'à que la Led s'éteigne.
Tous les codes mémorisés avant sur le canal radio sélectionné sont effacés.

- **EFFACEMENT D'UN SEUL CODE RADIO.**

Pour effacer un seul code radio à la fois il y est indispensable de prévoir un tableau de positionnement des codes et des utilisateurs correspondants lors de la mémorisation des télécommandes.

Appuyer la touche P1 plusieurs fois pour sélectionner le canal radio (#1, #2, #3, 4#). La LED DL1 clignote pour signaler: 1clignotement = canal #1, 2 clignotements = canal #2, 3 clignotements = canal #3, 4 clignotements = canal #4
Si sur le canal radio sélectionné il n'y a pas des codes mémorisés, le voyant LED DL1 ne s'allume pas.

Puis proceder comme suit:

<u>Exemple</u>: EFFACER LE CODE MEMORISE EN 10eme POSITION SUR LE CANAL RADIO #2

a) Appuyez 2 fois consécutivement sur la touche P2 du récepteur: le voyant LED DL1 clignote deux fois pour confirmer que le canal radio #2 est sélectionné.

b) Appuyez encore sur la touche P2 du récepteur 10 fois : à chaque pression le voyant DL1 clignote une fois. Relâcher.
Le voyant DL1 fera 10 clignotements 2 fois consécutives pour confirmer qu'on est sur la 10me position.

c) Appuyer à nouveau sur la touche P2 e maintenir enfoncé pour 10 secondes : le voyant DL1 s'allume fixe. Relâcher.

d) Le voyant DL1 s'éteint.
Le code en 10eme position du canal radio #2 a été effacé.

Pour sortir de la modalité « effacement » attendre 10 secondes sans donner aucune commande. La carte réceptrice revient en modalité stand-by.

FONCTIONNEMENT DES CANAUX RADIO - dip-switches SW1

Canal Radio	Contact
#1	Monostable (à impulsion)

Canal Radio	Contact
#2	Monostable (à impulsion)

Canal Radio	DIP 1	DIP 2	Contact
#3	OFF	OFF	Monostable
	ON	OFF	Bistable
	OFF	ON	Temporisé (90 secondes)

Canal Radio	DIP 3	DIP 4	Contact
#4	OFF	OFF	Monostable
	ON	OFF	Bistable
	OFF	ON	Temporisé (90 secondes)